Выбор: компрессор "Scroll"

Исходные данные

модель компрессора	GSU80385VL	Перегрев всасыв. паров	10,00 K
Хладагент	R410A	Энергоснабжение	400V-3-50Hz
Темп., используемая в расчете	Темп. "точки росы"	Полезный перегрев	100%
Переохл-е (в конденсаторе)	0 K		

Результат

Q [W]	Холодопроизвод-сть	Qc [W]	Производительность конденсатора
Q* [W]	Холодопроизвод-сть*	COP [-]	COP/КПД
P [kW]	Потребл. мощность	COP* [-]	COP/КПД *
I [A]	Ток	m [kg/h]	Массов. расход

tc	to	10°C	5°C	0°C	-5°C	-10°C	-15°C	-20°C	-25°C
40°C	Q [W]	118803	100650	84792	70989	59022	48696	39832	--
	Q* [W]	118803	100650	84792	70989	59022	48696	39832	
	P [kW]	21,1	20,9	20,9	20,9	20,9	20,8	20,7	
	I [A]	37,7	37,4	37,4	37,3	37,3	37,3	37,2	
	Qc [W]	139916	121599	105673	91856	79888	69533	60570	
	COP [-]	5,63	4,80	4,06	3,40	2,83	2,34	1,92	
	COP* [-]	5,63	4,80	4,06	3,40	2,83	2,34	1,92	
	m [kg/h]	2526	2162	1841	1560	1313	1098	912	
45°C	Q [W]	111608	94435	79435	66382	55068	45309	36934	--
	Q* [W]	111608	94435	79435	66382	55068	45309	36934	
	P [kW]	23,5	23,4	23,4	23,4	23,4	23,4	23,2	
	I [A]	41,0	40,9	40,9	40,9	40,8	40,7	40,5	
	Qc [W]	135146	117883	102861	89812	78487	68661	60123	
	COP [-]	4,74	4,03	3,39	2,83	2,35	1,94	1,59	
	COP* [-]	4,74	4,03	3,39	2,83	2,35	1,94	1,59	
	m [kg/h]	2513	2149	1828	1547	1301	1086	899	
50°C	Q [W]	104029	87884	73783	61514	50883	41714	33848	--
	Q* [W]	104029	87884	73783	61514	50883	41714	33848	
	P [kW]	26,3	26,3	26,3	26,3	26,3	26,1	25,9	
	I [A]	45,0	44,9	44,9	44,9	44,9	44,7	44,3	
	Qc [W]	130369	114188	100091	87824	77152	67859	59744	
	COP [-]	3,95	3,34	2,80	2,34	1,94	1,60	1,31	
	COP* [-]	3,95	3,34	2,80	2,34	1,94	1,60	1,31	
	m [kg/h]	2497	2133	1813	1532	1286	1071	883	

-- Расчет невозможен (см.сообщение в окне "точка расчета")
*в соответствии с EN12900 (10K перегрев всас. паров, 0K переохлаждение)

Границы применения GSU80385VL

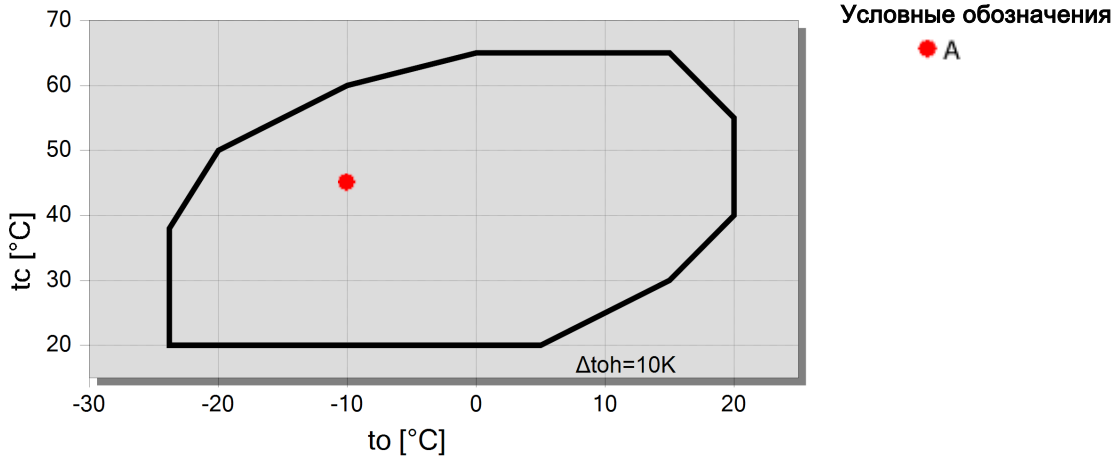

Технические данные: GSU80385VL

Размеры и соединения

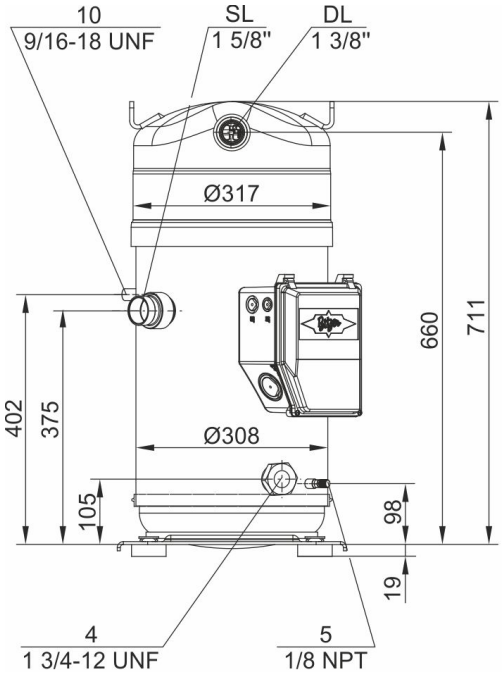

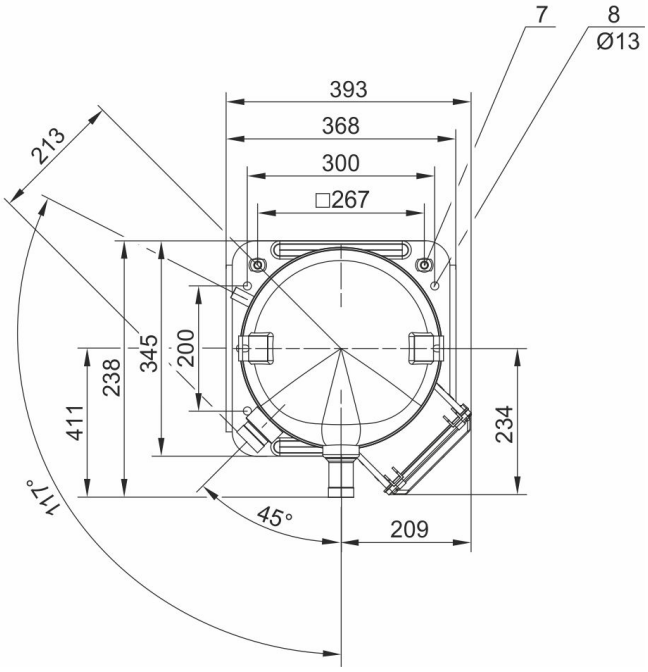

Технические данные

Технические параметры	
Объемная произв-сть (3000 об/мин 50Гц)	63,9 m³/h
Объемная произв-сть (3600 об/мин 60Гц)	76,7 m³/h
Вес	145 kg
Макс. избыточное давление (НД/ВД)	34.2 / 45bar
Присоединение линии всасывания	
Соединение под пайку	1 5/8 (Standard "B" version)
Адаптер "Роталок"	2 1/4(Option)
Запорный вентиль типа "Роталок"	2 1/4(Option)
Присоединение линии нагнетания	
Соединение под пайку	1 3/8 (Standard "B" version)
Адаптер "Роталок"	1 3/4(Option)
Запорный вентиль типа "Роталок"	1 3/4(Option)
Тип масла для R32/R410A/R454B/R452B	BVC32 (Standard)
Параметры мотора	
Напряжение мотора (др. по запросу)	380-420V Y-3-50Hz
Максимальный рабочий ток	64.5 A
Пусковой ток (ротор блокирован)	245.0 A
Max. энергопотребление	37,3 kW
Комплект поставки	
Заправка масла	5,3 dm³
Защита мотора	SE-B3
Класс защиты	IP54
Доступные опции	
Подогреватель масла	140 W
Датчик температуры нагнетания	Option
Защита мотора	SE-E1
Антивибрационные демпферы	Option
Измерения шумовых парметров	
Уровень звуковой мощности (+5°C/50°C) @50Гц	83,6 dB(A) @50 Hz
Уровень звукового давления @1м (+5°C/50°C) @50Гц	75,6 dB(A) @50 Hz

Спиральные компрессоры

Обозначения присоединительных штуцеров на изображениях в окне меню "Тех. Данные/Размеры":

1 Реле высокого давления (HP)
2 Присоединение датчика температуры нагнетания (HP)
3 Реле низкого давления (LP)
4 Смотровое стекло
5 Присоединение для линий выравнивания по маслу и газу (работа в параллельной централи)
6 Масляная и газовая линии выравнивания (параллельное подключение)
7 Места установки антивибрационных демпферов
8 Монтажные места для рамы-основания для соединений Tandem и Trio
10 Присединение экономайзера (7/16 - 20 UNF, 1/4 (3/8 наружный диаметр)) - только для ORBIT FIT
SL Линия нагнетания
DL Линия нагнетания
Размеры с допусками по EN ISO 13920-B.

Note:

Пожалуйста, свяжитесь с BITZER для получения инструкций по применению внешнего VSD